КП 02.00.002

Rz 4,0

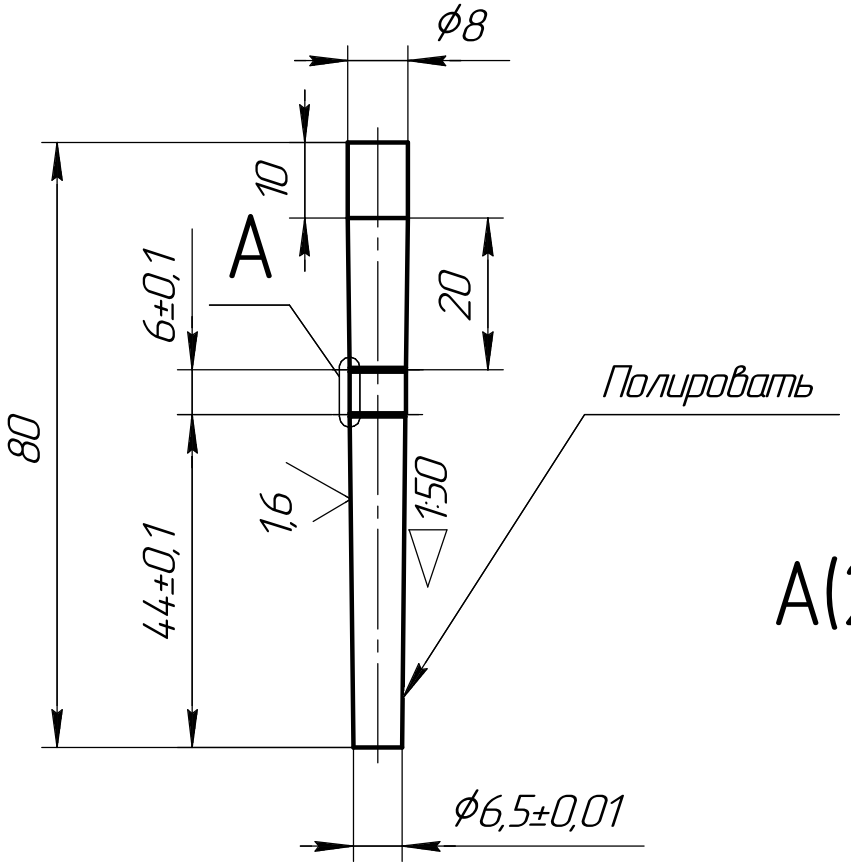

A(2,5:1)

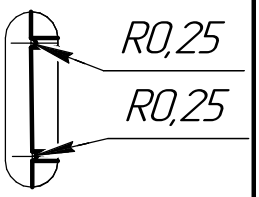

					КП 02.00.002		
Изм.	Лист	№ докум.	Подп.	Дата	Калибр	Лит.	Масса: 0,03 / Масштаб: 1:1
Разраб.						Лист	Листов 1
Пров.							
Т.контр.							
					Сталь 40Х ГОСТ 4543-71		
Н.контр.							
Утв.							

Перв. примен. | Справ. № | Подп. и дата | Инв. № дубл. | Взам. инв. № | Подп. и дата | Инв. № подл.

Копировал | Формат А4